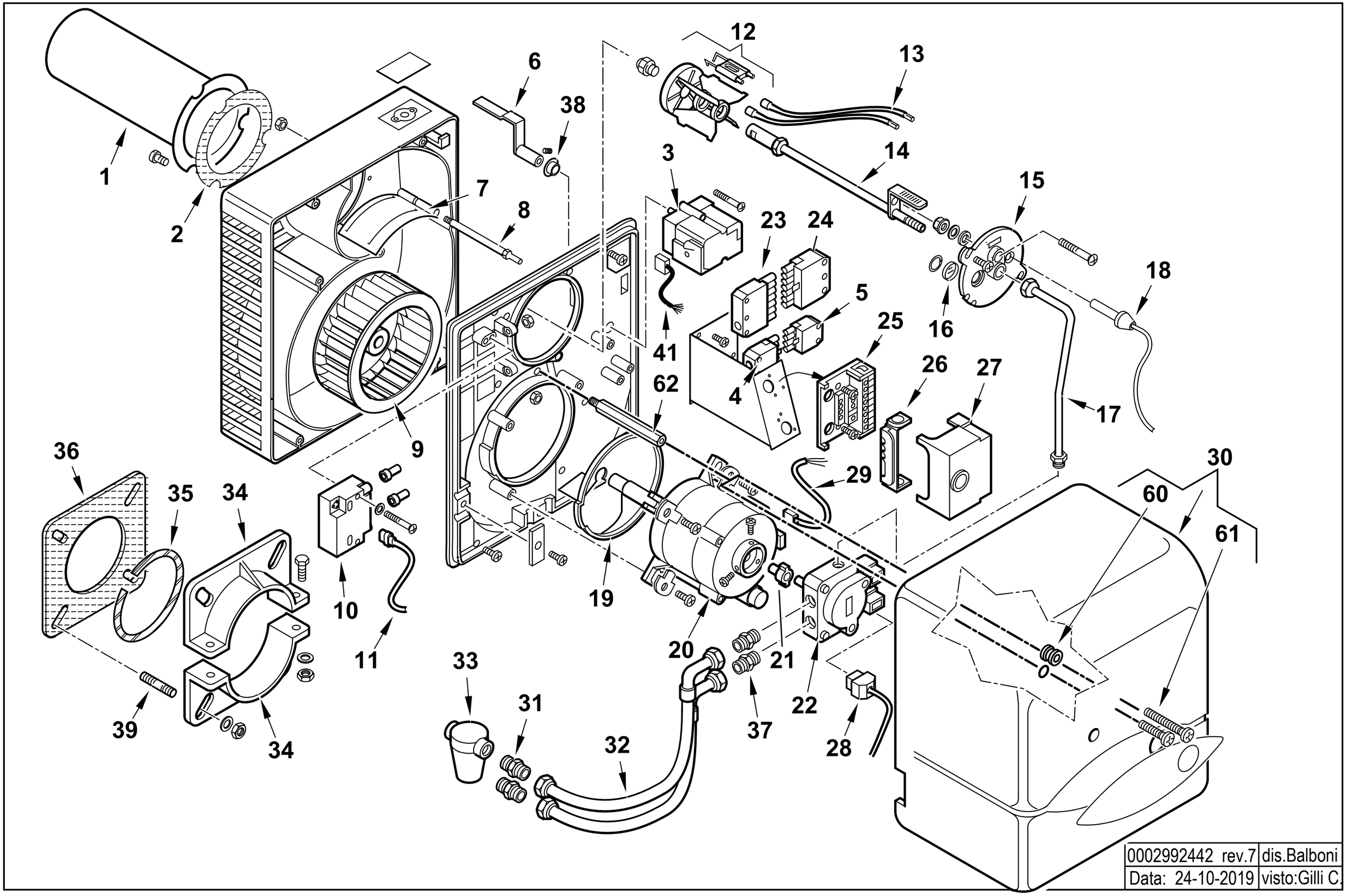

0002992442 rev.7	dis.Balboni
Data: 24-10-2019	visto:Gilli C.

35640010 **BTL 20 P 50Hz** esploso **0002992442** **Rev.7** **Matricola**

Rif.	Codice	Descrizione
1	0023020006	AS.CANNOTTO BTL 20
2	0023020021	GUARNIZIONE CANNOTTO BTL20
3	0005040098	MOTORINO BERGER STA13BO.36/82N36
4	0005130075	CONNETTORE 4 POLI FEMMINA
5	0005130043	CONNETTORE 4 POLI MASCHIO
6	0023020029	LEVA REG.NE ARIA BTL 20P
7	0023020027	FARFALLA A GRAVITA' BTL 20P
8	0023020043	PERNO FARFALLA A GRAVITA'BTL
9	0023020009	VENTOLA D.160X62
10	0005020078	TRASF.RE FIDA 26/48 33% IS
11	0005130089	CONNETTORE TRASFORMATORE
12	0023020013	DISCO ALET. 8T BTL20
	0023020061	ELETTRODO BIFILARE BTL14-20-28
13	0005020036	CAVO A.T. L=560 RESISTIVO
14	0023020007	CANNOTTO PORTA UGELLO
15	8023020003	SOPPORTO GRUPPO BTL 20
16	0013010027	VETRINO 20X3 SPARK
17	0023020026	TUBO MANDATA GASOLIO BTL 20P
18	0005030447	SENSORE FIAMMA
19	0023020017	DEFLETTORE ASPIRAZ. ARIA BTL
20	0005010163	MOTORE MONO 185W 220-240/50-60
	95125	CONDENSATORE 8MF SIMEL 23DSG
21	0005010100	GIUNTO POMPA-MOTORE SIMEL 2G
	0005010132	GIUNTO POMPA-MOTORE FHP
22	23233	POMPA SUNTEC AT3 45A 9559 4P
	95116	BOBINA X EV POMPA SUNTEC
	0004050100	KIT STELI BOBINE SUNTEC AT3
23	0005130052	CONNETTORE 7 POLI FEMMINA
24	0005130051	CONNETTORE 7 POLI MASCHIO
25	23527	ZOCCOLO AP.RA LOA-LGB
26	0005030012	PARETE ZOCCOLO LOA-LG
27	0005030101	AP.RA SIEMENS LMO 24.111C2

Rif.	Codice	Descrizione	
28	23519	CONNETTORE POMPA SUNTEC L600	
	0005130055	CONNETTORE POMPA SUNTEC L350	
29	0005130016	CONNETTORE MOTORE	
30	0023020030	COPERCHIO POST.RE BTL14-26P AR	
31	19098	NIPPLO 3/8"	
32	0013030070	TUBO FLESSIBILE 1/4"FG x 3/8"FD x 1200	
33	30236	FILTRO GASOLIO 3/8"	
	95048	CARTUCCIA FILTRO 3/8"	
	95099	GUARNIZIONE FILTRO	
34	849320	SEMIFLANGIA ATT.BRUC. BT26G	
35	49402	CORDONE FIBRA DI VETRO 6X6X3	
36	49319	UARN.NE FLANGIA BT26G	
37	0013030055	NIPPLO 1/4"X1/4"X25	
38	0017030037	BOCCOLA GLYCODUR 20X14X12X0,5	
39	31065	PRIGIONIERO M10X50	
41	0005130116	CONNETTORE MOTORINO BERGER 7	
60	0005180033	GUARNIZIONE OR M0046-24	FINO AL N°BLT000009439216
	0005140783	PASSAFILO GOMMA 14X11X15 F5	DAL N°BLT000009439217
61	5268	VITE TCB 5X20 DIN7985/Z	FINO AL N°BLT000009434216
	31473	VITE TORX TC 5X35 DIN7985/Z	DAL N°BLT000009439217
62	0023020014	COLON.TA L226 MF M8XM5 CH12	FINO AL N°BLT000009439216
	0023040016	COLON.TA L210 MF M8XM5 CH12	DAL N°BLT000009439217