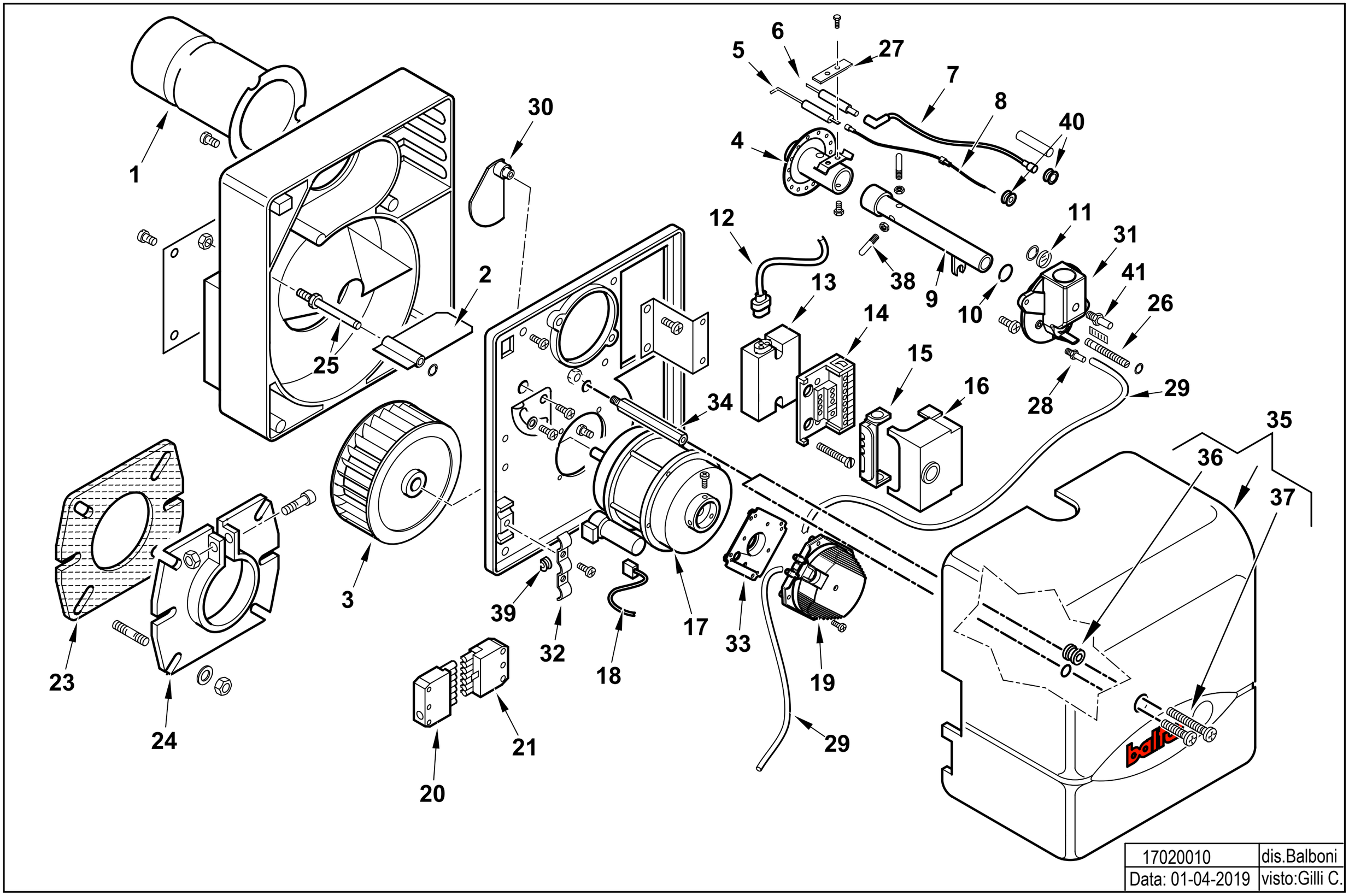
1
2
3
4
5
6
7
8
9
10
11
12
13
14
15
16
17
18
19
20
21
23
24
25
26
27
28
29
30
31
32
33
34
35
36
37
38
39
40
41
17020010
dis.Balboni
Data: 01-04-2019
visto:Gilli C.

17020010 **BTG 3,6**

esploso **17020010 rev.9**

Rif.	Codice	Descrizione
1	0013010013	TERMINALE BTG 3,6-6
2	0013010024	FARFALLA A GRAVITA' SPARK
3	0013010004	VENTOLA D.133X47 SPARK
4	0013010068	AS.MISCELATORE SPARKGAS6
5	0016020035	IONIZZATORE BTG3-6
6	0013010038	ELETTRODO SPARKGAS6
7	0005140240	CAVO ACC. D.5 ATT.D4-D6,3 L450
8	0005140234	CAVO IONO D.2,8 ATT.D.2,8 L450
9	0013010066	TUBO MANDATA GAS
10	30294	GUARNIZIONE OR 2075
11	0013010027	VETRINO 20X3 SPARK
12	0005130111	CONNETTORE TRASF. BRAHMA L340
13	0005020046	TRASF.RE GAS BRAHMA TD1STPAF
14	23527	ZOCCOLO AP.RA LOA-LGB
15	0005030012	PARETE ZOCCOLO LOA-LGB
16	0005030206	AP.RA SIEMENS LME 11.330C2
17	0005010131	MOTORE MONO 100W 220-240/50-60Hz
	95068	CONDENSATORE 6,3MF
18	0005130016	CONNETTORE MOTORE SPARK
19	0005040093	PRESSOSTATO FINO AL BLT000009634999
	31490	PRESSOSTATO DAL BLT000009635000
20	0005130051	CONNETTORE 7POLI MASCH.
21	0005130052	CONNETTORE 7POLI FEMM.
23	50413	GUARN.NE FLANGIA SYN D90
24	8013030004	FLANGIA AT.CO BRUC.RE D90 SPARK
25	0013010018	PERNO FARFALLA A GRAVITA'SPARK
26	0013010122	VITE REG.NE MISCELAT. BTG
27	53632	STAFFA SOP.TO ELET.DI SUP.RE

Rif.	Codice	Descrizione	Matricole
28	58029	ATTACCO TUBO M5X6	
29	0005250094	TUBO IN PVC 5X8	FINO AL N°BLT000009434648
	0005250017	TUBO SILICONE 4X7 NEUTRO	DAL N°BLT000009434649
30	0013010035	CAMMA REG.NE ARIA MAN. SPARK	
31	0013010105	RACCORDO MAN.TA GAS BTG11 3/	
32	0013010032	PIASTRINA STRINGITUBI SPARK	FINO AL N°BLT000009434648
	13702	PIASTRINA GUAINA	DAL N°BLT000009434649
33	0005040094	ADATTATORE PRES.TO KROMSC.	FINO AL BLT000009634999
	0013010031	SOPPORTO	DAL BLT000009635000
34	0013010019	COLON.TA L172 MF M8XM5 CH12	FINO AL N°BLT000009434642
	0013010129	COLON.TA L156 MF M8XM5 CH13	DAL N°BLT000009434643
35	0013010104	COPERCHIO POST.RE BTG3,6-11	
36	0005180033	GUARNIZIONE OR M0046-24	FINO AL N°BLT000009434642
	0005140783	PASSAFILO GOMMA 14X11X15 F5	DAL N°BLT000009434643
37	5268	VITE TCB 5X20 DIN7985/Z	FINO AL N°BLT000009434642
	31473	VITE TORX TC 5X35 DIN7985/Z	DAL N°BLT000009434643
38	0013020036	VITE TESTA TONDA M5X35 DIN603Z	
39	0005140216	PASSAFILO GOMMA LUNETTA RL6 F.	DAL N°BLT000009434649
40	0005140233	PASSAFILO GOMMA 3X9X14X3,5	
	0005140054	PASSAFILO GOMMA 5X9X14X3,5	
41	31483	PRESA PRESSIONE 1/8" CON.	